СОДЕРЖАНИЕ

История Morelli 3

Современное искусство 4

«Крылья» 7
«Волны» 9
«Древо жизни» 11
«Мозаика» 13
«Упоение» 15
«Сон» 17
«Мираж» 19

Серия "Зеркальная гостиная" 20
«W» 23
«Fukoku» 25
«GVI» 27
«Tower» 29
«Central» 31
«Lloyd's» 33
«Pompidu» 35
«Hall» 37
«Agbar» 39
«Bridge» 41
«London Eye» 43

Искусство эпохи Возрождения 44

«Антик» 47
«Фонтан» 49
«Пиза» 51
«Купол» 53
«Капелла» 55
«Trei» 57
«Портал» 59
«Колонна» 61
«Львиная лапа» 63
«Палаццо» 65
«Палаццо-II» 67

Серия "Эрмитаж" 68

«Hermitage-I» 71
«Hermitage-II» 73
«Hermitage-III» 75
«Peterhoff» 77
«Giuseppe» 79
«Ducale» 81

Замочно-скобяные изделия 82

Накладка на ключевой цилиндр 84-85
Поворотная ручка для сантехнических защелок 86-87
Петли латунные 88-90
Петли стальные 91-97
Замок с 3 ригелями без цилиндра 98
Замок с 3 ригелями под цилиндр 99
Замок под цилиндр магнитный 100
Замок под цилиндр бесшумный 101
Защелка сантехническая магнитная на 90 мм 102
Защелка сантехническая магнитная на 70 мм 103
Защелка бесшумная сантехническая 104
Защелка сантехническая 105
Защелка сантехническая (овальная накладка) 106
Защелка межкомнатная 107
Задвижка врезная 108
Торцевой шпингалет 109
Дверные ограничители 110-112
Ключевые цилиндры 114-118
Фурнитура для раздвижных дверей 119-123
Комплектация удачной покупки 124
Рекламная продукция 126-128

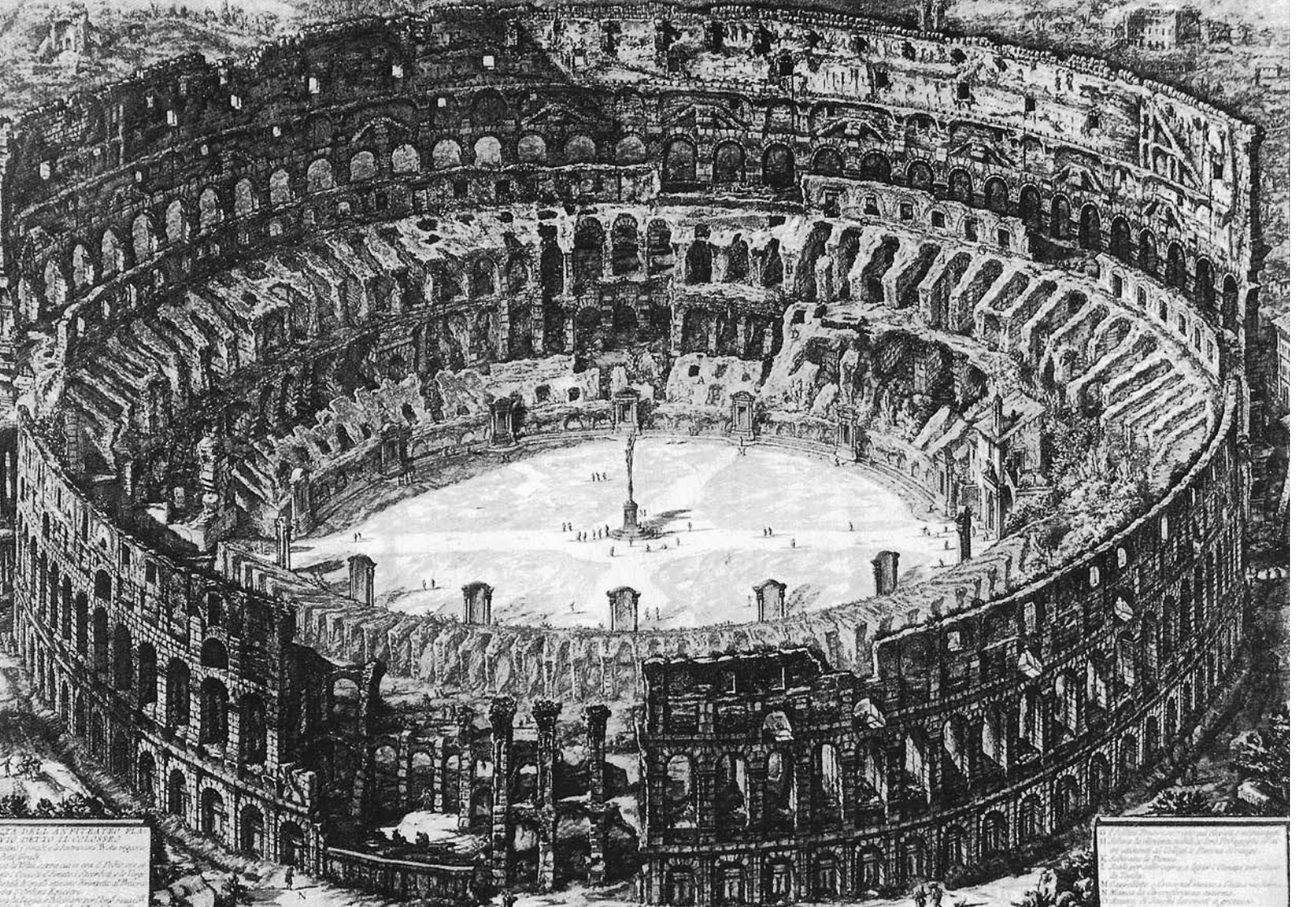

ИСТОРИЯ **MORELLI**

Торговая марка **Morelli** образовалась 70 лет назад в итальянском городе - Флоренция. Сегодня компанией руководят представители четвертого поколения семьи Морелли: братья Чезаре и Паоло, демонстрируя одно из самых передовых и блестящих предприятий современной итальянской промышленности. Достижения компании в сфере дизайна получили международное признание.

Паоло Морелли (Paolo Morelli), глава компании **Morelli**, являющейся одним из лидеров в производстве дверной фурнитуры, родился в 1967 году во Флоренции. Получил блестящее образование в Швейцарии. Затем многие годы работал на семейном предприятии, основанном его прадедом. С 1993 года становится членом совета директоров компании **Morelli**, а в 1995 году ее президентом.

В 1973 году родился Чезаре Морелли (Cesare Morelli), который получил великолепное художественное образование и в 2000 году стал главным дизайнером компании **Morelli**. Чезаре, тонко почувствовав запросы среднего класса, предложил ведущим современным дизайнерам воплотить свои фантазии в жизнь и создать дверную фурнитуру, сочетающую изысканность форм, достойное качество и приемлемую цену. Результат превзошел все самые смелые ожидания – дверная фурнитура **Morelli** прочно завоевала сердца потребителей с хорошим вкусом и средним доходом, что позволило занять компании одно из лидирующих мест в отрасли.

С 2008 года компания **Morelli** приняла решение о выходе на российский рынок, как один из самых динамично развивающихся в мире, с целью подарить покупателям радость прикосновения к высокому искусству по доступным ценам.

Современное искусство

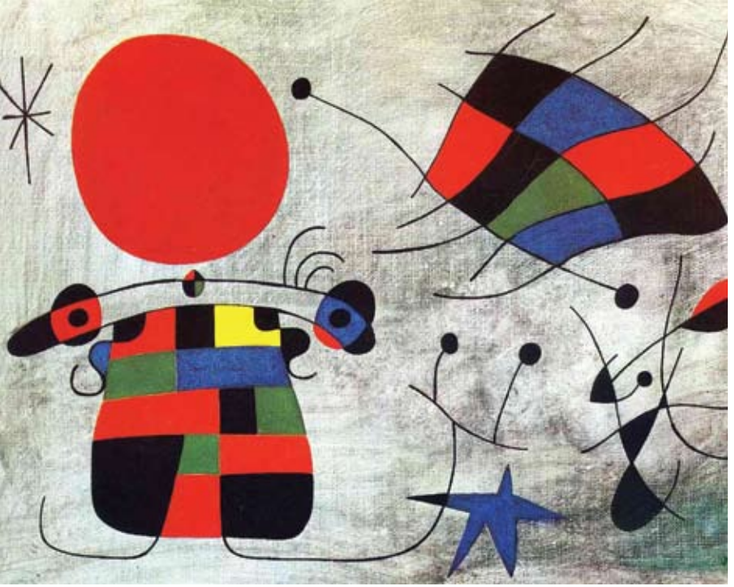

The Smile of the Flamboyant Wings

Улыбка ярких крыльев. Холст, масло

1953

Joan Miro

Жоан Миро один из крупнейших представителей европейского искусства, создатель уникального художественного мира, занимающий особое место среди творческих деятелей XX века.

Миро является одним из ярчайших представителей сюрреализма, он проложил собственную дорогу к выражению беспредметности, сверхреальности и бессознательного, выработал индивидуальную манеру, которая в стилистическом плане находится на стыке разных течений модернизма и являет особый авторский мир, полный тайн и символов, характерных только для Миро.

Ручка
«Крылья»

кофе

габаритные размеры

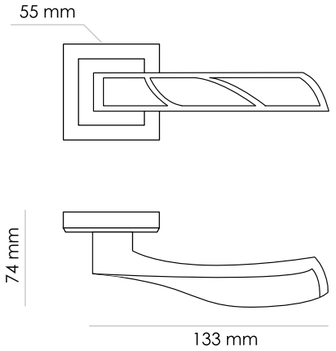

MH 33 COF S

Waves

Волны, холст, масло
1921
Edvard Munch

Творчество норвежского художника **Эдварда Мунка** - явление необычайно сложное. Художник "северного модерна" предвосхитил других и своим талантом, и остротой восприятия окружающего мира, и особым, почти мистическим возбуждением духа. Пройдя через влияние позднего французского импрессионизма, он закрепился в стиле модерн и одновременно как бы совместил его основные приемы и формы с принципами экспрессионизма.

Мунк стремился подчинить композицию своих произведений ярко выраженному линейному движению, создать из линий фигуры, которые, отдаляясь от реальных прообразов, приобретали самостоятельную экспрессию. В 90-е годы Мунк создал произведения, которые закрепили достижения стиля модерн и в то же время открыли дорогу экспрессионизму.

Ручка «Волны»

габаритные размеры

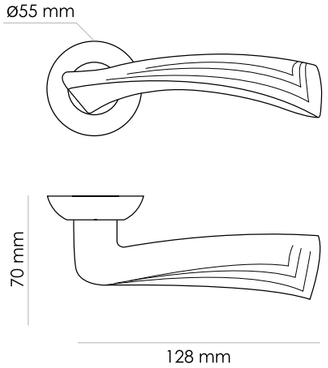

кофе

MH 34 COF

кофе

MH 34 COF S

The Tree of Life
Древо Жизни
1905-1909
Gustav Klimt

Серия **современное искусство** начинается с интерьерных моделей, создание которых вдохновлено творчеством величайшего представителя венской школы **Густава Климта**. Его стиль явился неотразимым сочетанием модерна или ар нуво (от франц. Art Nouveau – Новое искусство) и элементов символизма.

В последней монументальной работе Климта, Фризе Стокле (1905–1909), предстает жизненный цикл, но по сравнению с Бетховенским фризом он выполнен в более спокойной манере. Девять панелей фриза Климта содержат абстрактные мотивы (декоративная панель), отчасти стилизованные (Древо жизни), отчасти фигуративные (Ожидание, Упоение). В этой работе больше, чем где бы то ни было, Климт проявил свое мастерство мозаичного художника.

Главный мотив фриза — **Древо жизни**. Символизирующее, согласно Апокалипсису, Золотой век, оно было изображено Матиссом в знаменитой капелле в Вансе. Для Климта это символ, в котором объединены все важные для него мотивы: от цветка до женщины, от умирания всех растений до возрождения времен года. Дальнейшее развитие этого же мотива можно обнаружить несколько позже в знаменитом Поцелуе (с. 4-5) — кульминации «золотого периода» Климта.

Ручка
«Древо жизни»

габаритные размеры

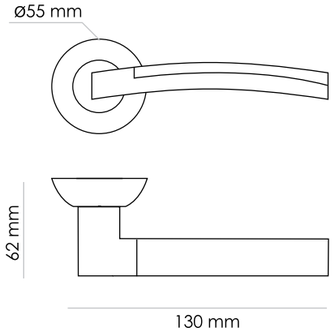

матовое золото /золото

MH 12 SG/GP

белый никель /полированный хром

MH 12 SN/CP

матовая античная бронза /античная бронза

MH 12 MAB/AB

The decorative panel, Mosaic

Декоративная панель, Мозаика

1905-1909

Gustav Klimt

Когда бельгийский промышленник Адольф Стокле и его жена, Сусанна Стивене, жили в Вене, они заключили контракт на строительство нового дома в Брюсселе с Йозефом Хофманом и Густавом Климтом. «Был сделан заказ, — объяснял Хофман, — включавший в себя замену старых стилей новыми мотивами, а также поиск подходящих форм, чтобы при минимальных размерах пространства можно было бы использовать его максимально точно». Принципы Венского сецессиона* (нем. Wiener Secession/Sezession) предусматривали обязательное взаимодействие между искусствами — на сей раз между архитектурой, живописью и скульптурой. В результате, синтез изобразительного искусства и архитектуры определил перелом в истории искусства. Похожие представления станут творческим кредо для «Баухауза» и русских конструктивистов в 1920-х годах.

Сознательно следуя за архитектурой и дизайном интерьера, Климт выполнил **декоративную панель**, воплощенную в модели **«Мозаика»**, так, чтобы она гармонировала с геометрическим рисунком интерьера: трехмастный мозаичный фриз из мрамора, инкрустированного золотом, эмалью и самоцветными камнями с абстрактными мотивами.

Ручка «Мозаика»

габаритные размеры

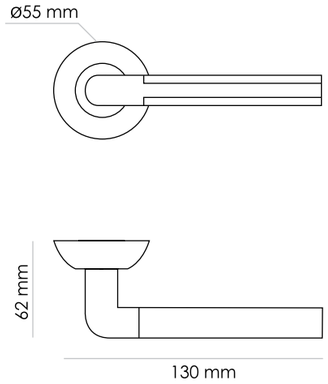

матовое золото /золото

MH 11 SG/GP

белый никель /полированный хром

MH 11 SN/CP

матовая античная бронза /античная бронза

MH 11 MAB/AB

Ecstasy

A detail of a fresco the Tree of a life

Упоение. Деталь фрески Древо жизни

1905-1909

Gustav Klimt

На Фризе Стокле деревья и женщины смешиваются в раю, в волшебном мире, где люди танцуют и любят друг друга, где женщины становятся деревьями. Древо жизни и древо познания воплощают собою Эдем. Девушка, танцующая под одним из древ, олицетворяет Ожидание. Пара, обнимающаяся под другим, – Упоение – изображены, как символ спокойствия и счастья, упоения и радости жизни.

Упоение, как элемент Фриза, относится к зрелым произведениям мастера и отличается рядом особенностей – это плоские формы, ритмичные линии и декоративность. Особенности этой живописи (реалистично-объемное изображение лиц и рук в сочетании с весьма условным, «орнаментальным», – всего остального) нашли свое отражение в одноименной модели ручки, сочетающей в себе плоские и объемные формы, символизирующие мужское и женское начало.

Удивительно, как точно Климт соответствует среде русских символистов, а они, в свою очередь, выступают иллюстрациями его творчества, его идеологии. Все знакомо до боли - познание мира посредством символов, эстетизм вперемешку с эротизмом, приверженность к эпатажу, воинствующий индивидуализм («я - художник, этим и интересен»)...

Ручка «Упоение»

белый никель /полированный хром

MH 13 SN/CP

матовая античная бронза /античная бронза

MH 13 MAB/AB

габаритные размеры

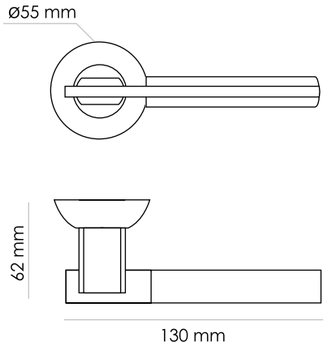

Dream
Canvas, oil.
Сон. Холст, масло.
1937
Salvador Dali

Вторая линия коллекции — «Современное искусство» — пронизана мотивами творчества **Сальвадора Дали**, одного из самых ярких и эпатажных людей XX столетия. Современников поражала реалистичность его фантасмагорических сюжетов. Парадоксальность и своеобразная гротескная манера, присущая его полотнам, вызывала бури восторга и негодования. Сам же художник, с позором изгнанный из группы сюрреалистов в 1936 году самонадеянно заявлял: «Сюрреализм – это я!». Сегодня это утверждение ни у кого не вызывает ни сомнений, ни возражений.

Произведения мастера пропитаны ощущением мистики и наполнены пронзительными, яркими образами. Особая тема в творчестве художника – понятие сна, как «второй реальности жизни». Ей посвящены многие работы. Одна из них так и называется – **«Сон»**. Именно эта картина вдохновила дизайнеров на создание дверной ручки с одноименным названием. Ручка повторяет геометрию пропорций основного изображения и являет собой сочетание линий, как бы застывших в пространстве. Изделие плавно принимает то более узкие, то более широкие объемные формы, оно словно предугадывает непостоянство сна, готовность его измениться в любую минуту.

Ручка «Сон»

габаритные размеры

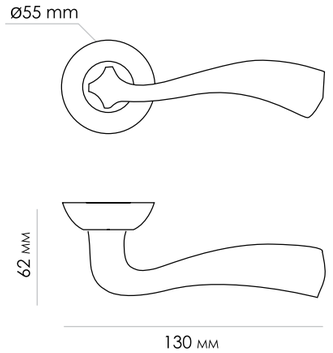

матовое золото /золото

MH 15 SG/GP

белый никель /полированный хром

MH 15 SN/CP

матовая античная бронза /античная бронза

MH 15 MAB/AB

Mirage

Canvas, oil.

Мираж. Холст, масло.

1937

Salvador Dali

В 1929 г. **Сальвадор Дали** соединил свою судьбу с Элен Элюар. Элюар (урожденная русская Елена Делувина-Дьяконова) была любовницей Макса Эрнста, основателя сюрреализма, даже тогда, когда она стала женой французского поэта Поля Элюара. Она была почти на десять лет старше Дали и казалась ему утонченной самоуверенной женщиной, вращавшейся долгое время в высших художественных кругах Парижа, а он был простым молодым человеком из провинциального городка на севере Испании.

Она стала постоянной моделью художника, его праздником, его музой. Этим же годом помечены первые сюрреалистические полотна Дали, когда его творческий почерк определился окончательно. Обычно в них на фоне пустынного ландшафта возникали фантастические видения, растекающиеся или разрушающиеся формы которых выписаны художником не как туманные **миражи**, а абсолютно чётко.

В ручке **«Мираж»**, также, присутствует четкая строгость формы, что придает всем деталям классический оттенок. В то же время многослойность модели, создающая эффект ступеней в арочном пространстве, деликатно повторяет основной мотив полотна и аккомпанирует ирреальному пространству Сальвадора Дали.

Ручка «Мираж»

габаритные размеры

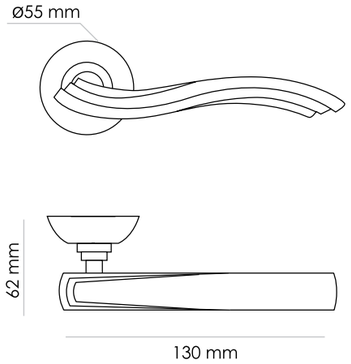

матовое золото /золото

MH 14 SG/GP

белый никель /полированный хром

MH 14 SN/CP

матовая античная бронза /античная бронза

MH 14 MAB/AB

Современное искусство

серия "Зеркальная гостиная"

Hotel W

2009, Barcelona, Spain

Рикардо Бофилло

Направление стиля «хай-тек» (англ. high-tech — высокие технологии) зародилось в Англии. Исследователи связывают его с британской философской традицией эмпиризма, эстетикой брутализма («грубой» архитектуры) и течением радикального дизайна. Сами англичане проводят параллели с традиционной склонностью к техническому изобретательству, которую они еще со времен промышленного переворота считают характерной чертой нации.

Ручка «W»

матовый хром/хром

MH 27 SC/CP S

габаритные размеры

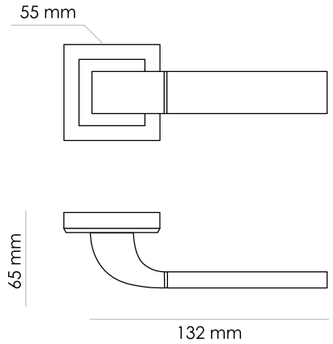

Fukoku Tower

2010, Osaka, Japan

Доминик Перро

После Второй мировой войны эта тенденция проявилась в появлении целого ряда авангардных проектов, развивающих тему «интеллектуальной архитектуры» — легко возводимой «на месте» из компонентов-модулей и также легко перестраивающейся по необходимости: в зависимости от изменения функции сооружения, модернизации технологий и т.д.

Ручка «Fukoku»

матовый хром/хром

габаритные размеры

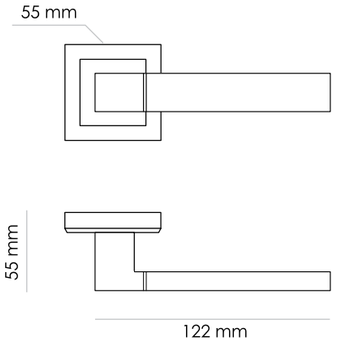

MH 28 SC/CP S

Kaleida Health GVI

2012, New York, USA

Cannon Design

Британские лидеры «хай-тека» — Норман Фостер и Ричард Роджерс, равно как и те, кого сегодня объединяют понятием «Лондонская школа» (Фарелл, Гримшоу, Уокер) в 60-е годы приступили к практической реализации сверхмодных идей. Главная из них — по наукоемкости строительство не должно уступать передовым отраслям производства: космической индустрии, самолето- и автомобилестроению. А сам облик сооружений должен соответствовать его «интеллектуальной начинке» и передавать дух современного технократизма.

Ручка «GVI»

габаритные размеры

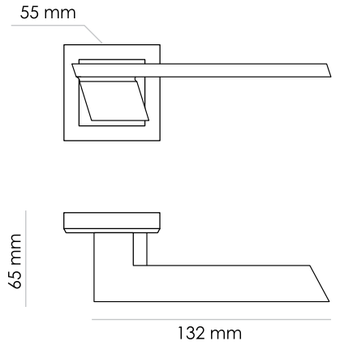

хром

MH 29 CP S

Hearst Tower, New York

2000-2006

Norman Foster

Первым зданием, демонстративно использовавшим антураж «века техники», стал Центр искусств имени Жоржа Помпиду в Париже (Ричард Роджерс, Ренцо Пиано. 1972—1977). Как уверяет Ренцо Пиано, центр «должен был стать веселой городской машиной, существом, которое, возможно, материализовалось из книги Жюля Верна. Это был вызов академизму и пародия на технологические образы нашего времени».

Ручка «Tower»

матовый хром/ полированный хром

MH 20 SC/CP-S

габаритные размеры

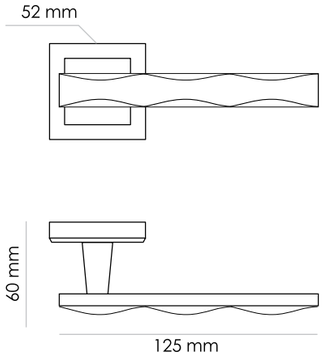

Central Saint Giles, London

2008-2010

Renzo Piano

Авторы проекта возвели сооружение из шести застекленных параллелепипедов, поместив опорные конструкции и переходы с внешней стороны. Все служебные коммуникации: лифты, эскалаторы и трубопроводы были выведены наружу (такая конструкция позволила освободить максимум полезной площади – 40 тысяч кв.м.!) и выкрашены в яркие, броские цвета. Многие утверждали, что здание не вписывается в окружение, называли его нефтеочистительной фабрикой или буровой установкой. Были и другие мнения,

Ручка «Central»

матовый хром/ полированный хром

MH 16 SC/CP-S

габаритные размеры

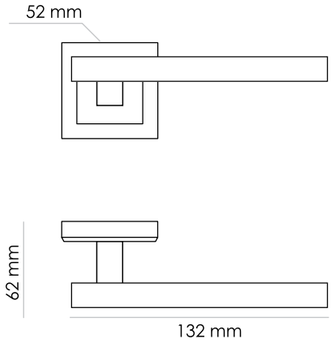

Lloyd`s Building, London

1978-1986

Richard Rogers

согласно которым Центр Помпиду – революционный прорыв в XXI век, в котором архитектура и технология будут органично сливаться друг с другом.

Центр Помпиду дал старт появлению огромного числа других экстравагантных и фантастических для того времени построек. Атрибуты, которые неизменно использовали архитекторы — открытые трубы, массивные воздухопроводы, металлические балки, фермы и стойки. Как выразился автор одной из статей, опубликованных в то время, — это был «безумный салат из металла, бетона,

Ручка
«Lloyd`s»

матовый хром/
полированный хром

габаритные размеры

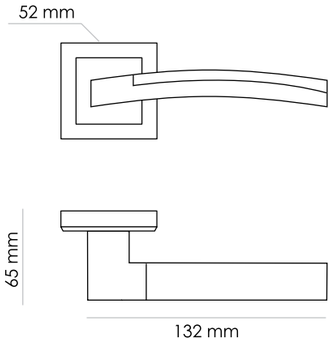

MH 17 SC/CP-S

Pompidu Center, Paris

1972-1977

Richard Rogers, Renzo Piano

стеклопластика, холста, где старательно выпячивается каждая головка винта». Вместе с тем строения в стиле «хай-тек» отличались четкой структурированностью, нетрадиционным использованием материалов, концептуальными программами и насыщенностью технологическими новшествами. Эстетика техно-форм пришлась по вкусу руководителям крупных компаний во всем мире, которые начали стремиться к повышенной образности зданий, убедившись, что затраты на это окупаются с лихвой.

Ручка «Pompidu»

матовый хром/ полированный хром

MH 18 SC/CP

габаритные размеры

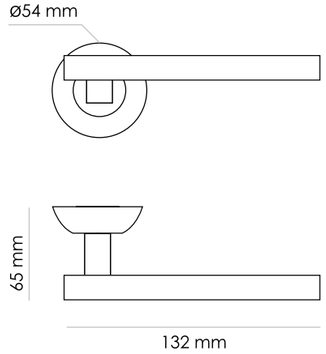

City Hall, London

1998-2002

Norman Foster

Пережив целую бурю отзывов - от восторгов до резкого неприятия - стиль, проявившийся главным образом в архитектуре мегаполиса, по сей день продолжает оставаться востребованным. В том числе и в жилом интерьере. Моду на этот стиль в рамках жилого пространства во многом задала изданная в 1978 году книга Джоан Крон и Сьюзан Слесин «Хай-тек: индустриальный стиль и книга идей для дома». Дизайнеры Morelli, в свою очередь, выпустили в свет новую серию дверных ручек – «Зеркальная гостиная», вышедую в рамках коллекции «Современное искусство», способную либо подчеркнуть современный стиль интерьера моделями на

Ручка
«Hall»

**матовый хром/
полированный хром**

MH 19 SC/CP

габаритные размеры

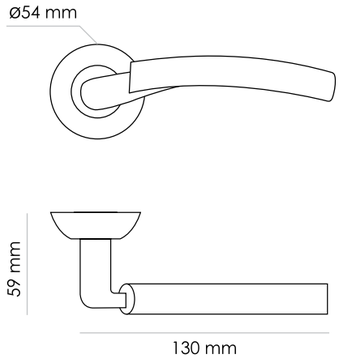

The Torre Agbar, Spain

2005

Jean Nouvel

квадратной накладке, либо придать ему технологичную изюминку моделями на круглой накладке.

В 21 веке интерьерный стиль «хай-тек» решает функциональные и прагматичные задачи – это наука, архитектура и современные технологии. Он наследует опыт своих предшественников: конструктивизма, структурализма, «хай-тека» в архитектуре и одновременно подчиняется основным специфическим законам, а именно, в современном мире квартира в стиле «хай-тек» – это квартира, где пространство используется по максимуму, а декор – по минимуму.

Ручка «Agbar»

матовый хром/ полированный хром

MH 21 SC/CP

габаритные размеры

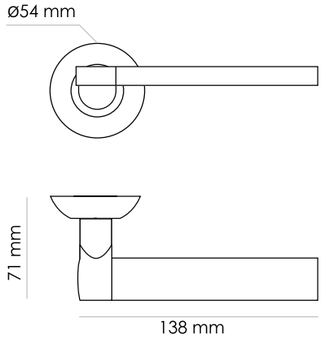

le Viaduc de Millau

2001-2004

Michel Virlogeux

Norman Foster

Широко известный и очень живописный виадук пересекает долину реки Тарн в окрестностях города Мийо, который находится в южной Франции. Названный в честь города, этот вантовый дорожный мост стал последней частью высокоскоростной трассы A75, соединяющей Париж и Барселону.

Над проектом виадука Мийо трудились французский инженер Мишель Вирложо и английский архитектор Норман Фостер.

Разработчики могут по праву гордиться своим детищем: созданный мост стал самым высоким транспортным мостом в мире. Для сравнения, высота одной из его опор 341 метр, это чуть выше Эйфелевой башни, и лишь на 40 метров ниже Эмпайр-Стейт-Билдинга, самого высокого небоскреба Нью-Йорка.

Мост стоит на 7 опорах, каждая из них стоит в 4 колодцах (глубина 15 м, диаметр 5 м). К опорам крепятся пилоны высотой 88,92 м, весом 700 тонн. 11 пар вант прикрепленных, в свою очередь, к пилонам служат для поддержки дорожного полотна.

Ручка «Bridge»

матовый хром/ полированный хром

габаритные размеры

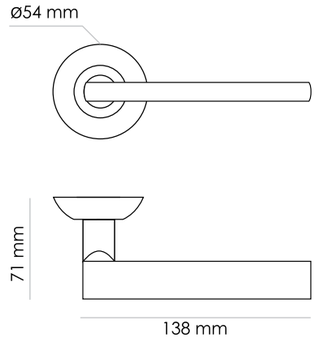

MH 25 SC/CP

London Eye

2000

England

Суперсовременное колесо обозрения появилось в Лондоне в преддверии празднования Миллениума. Полностью изолированные кондиционируемые 10-тонные яйцеподобные кабинки-капсулы символизируют собой 32 пригорода Лондона и именно они послужили прообразом для создания одноименной ручки. Стальная конструкция London Eye весит 1 700 тонн, а на все работы по созданию, перевозке, сборке и установке было затрачено целых 6 лет, зато ровно к положенному сроку — 31 декабря 1999 года — Глаз Лондона был торжественно открыт.

Внешне Глаз Лондона напоминает огромное велосипедное колесо с 32-мя кабинами для туристов, в каждой из которых свободно размещается 25 человек. Колесо вращается с постоянной скоростью 26 сантиметров в секунду, а полный оборот совершает за полчаса.

Ручка
«London Eye»

габаритные размеры

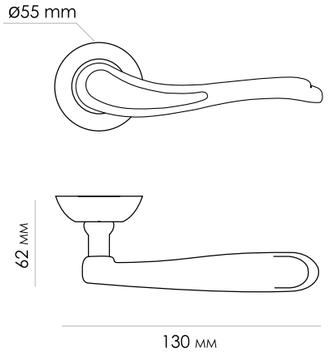

матовое золото /золото

MH-26 SG/GP

белый никель /полированный хром

MH-26 SN/CP

матовая античная бронза /античная бронза

MH-26 MAB/AB

Искусство эпохи Возрождения

Scuola di Atene
Афинская школа
1508-1511
Stanza della Segnatura
Ватиканский дворец, Рим
Raffaello Sanzio (Raphael)

Под мощным влиянием Микеланджело **Рафаэль** внес в римское искусство новое чувство величия и крепости. Самой знаменитой из настенных росписей в Ватиканском дворце, созданных Рафаэлем, стала «Афинская школа».

В пространстве огромного зала предстает античное общество в одеяниях той эпохи. Здесь практически все великие мыслители античной эпохи: Аристотель и Платон в центре композиции обозначают своими жестами огромное значение своих взглядов и трудов, простирающихся ввысь и вглубь; Сократ, пересчитывающий свои аргументы на пальцах; Евклид, склонившийся над своими чертежами с циркулем; простертая на полу фигура Диогена с книгой; ученик Пифагора, заглядывающий к нему в книгу через плечо. Все величие мысли и архитектурных форм античной эпохи, ее спокойный аристократизм и неброскость отражены в ручке – **«Антик».**

Ручка «Антик»

габаритные размеры

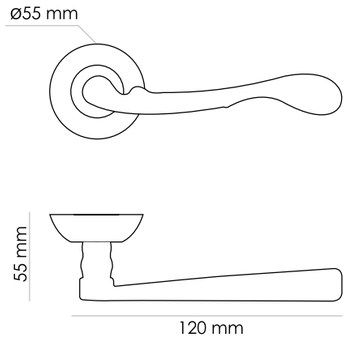

античная бронза

MH 08 AB

Fontana di Trevi

Фонтан Треви, Рим

1732-1762

Nicolo Salvi

Фонтан Треви – место в Риме, где считает необходимым побывать каждый человек, приезжающий в Вечный город. Он примыкает к величественному фасаду палаццо Поли и поэтому кажется еще грандиознее. Из центральной ниши дворца, как на колеснице, выезжает Нептун, сидящий на морской раковине, которую тянут тритоны и морские коньки. Вокруг громоздятся скалы, взмывают ввысь струи, каскадами стекает вода — все полно движения. Ручка – «Фонтан» явилась воплощением этого величественного монумента, отражая плавность водных линий и архитектурных форм, наряду с его динамичностью и пафосом.

Федерико Феллини запечатлел фонтан в своем фильме «Сладкая жизнь», который наряду с Анитой Экберг и Марчелло Мастроянни стал в фильме третьим главным героем. На площадь с фонтаном выходит церковь, в которой похоронена умершая в 1862 г. княгиня Зинаида Волконская, с 1829 г. жившая в Италии. Разносторонне одаренная и высокообразованная, писательница, поэтесса, автор музыкальных сочинений, певица, она произвела сильное впечатление на Пушкина. Поэт посвятил Зинаиде Волконской стихотворение «Среди рассеянной Москвы», в котором называет ее «царицей муз и красоты».

Ручка «Фонтан»

габаритные размеры

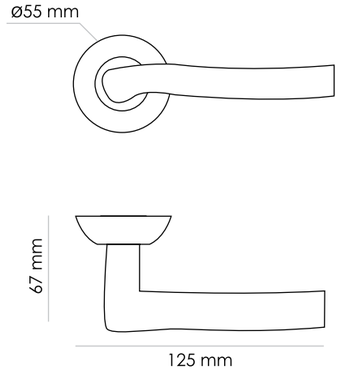

матовое золото/ золото

MH 04 SG/GP

белый никель/ полированный хром

MH 04 SN/CP

Torre pendente di Pisa
Пизанская башня
1173-1360

Пизанская башня – одно из самых известных архитектурных сооружений романо-пизанского стиля грандиозного комплекса «Площади чудес» города Пизы. Круглая в плане башня, выполненная из камня и мрамора, вызывает восхищение своими размерами, ажурностью и ощущением «эффекта падения». Из-за того, что Башня наклонялась в различных направлениях первые годы после постройки, она слегка искривилась, как банан. Эта особенность наряду с легкостью изящной колокольни легли в основу дизайна ручки – «Пиза». Идея ее создания родилась после сенсационной новости о прекращении падения Пизанской башни впервые за несколько веков.

После фантастических проектов, нацеленных на то, чтобы стабилизировать ее наклон, риска обрушения монумента больше не существует. Сейчас пизанское чудо приведено в состояние, в котором оно находилось в 1700 г., - 3 м 99 сантиметров. Благодаря этому, в наши дни возможно повторить опыты Галилео Галилея, который бросал с верхнего этажа Пизанской башни различные предметы, чтобы доказать, что скорость падения не зависит от веса падающего тела.

Ручка «Пиза»

габаритные размеры

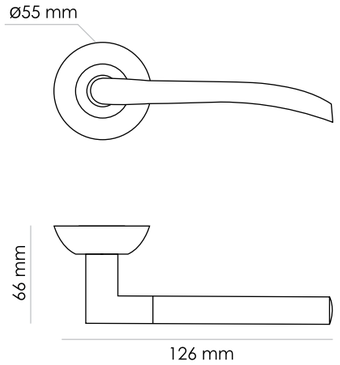

матовое золото/ золото

MH 06 SG/GP

белый никель/ полированный хром

MH 06 SN/CP

Chiesa di Sant'Ivo alla Sapienza

Церковь Сант'Иво алла Сапиенца, Рим

1642-1660

Francesco Borromini

Франческо Борромини – великий итальянский архитектор, в произведениях которого заметно влияние Микеланджело, что не умаляет оригинальности его творческой концепции, которая оказала огромное воздействие на итальянское и европейское зодчество XVII-XVIII вв.

Белокаменный купол церкви Сант`Иво алла Сапиенца - чрезвычайно интересная работа мастера, поскольку имеет такое затейливое завершение, как очень высокий шестилопастной барабан, напоминающий цветок.

В целом произведения Борромини – одна из вершин архитектуры барокко. Для его сооружений типичны криволинейные очертания объёмов, изгибающиеся стены, разнообразные сочетания выпуклых и вогнутых форм, обострённый силуэт венчающих частей. Все это воплотилось в ручке - **«Купол»**, которая, при кажущейся прямой линии, имеет выпуклую форму, где ваша рука удобно спрячется в скрытом от глаза объемном вогнутом криволинейном пространстве.

Ручка «Купол»

габаритные размеры

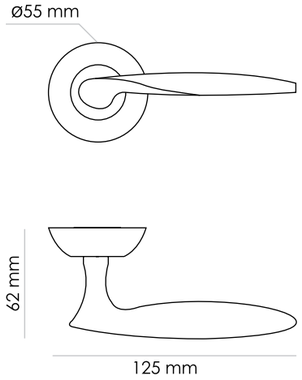

матовое золото

MH 09 SG

белый никель

MH 09 SN

La creazione di Adamo

Сотворение Адама

1510

Четвертая фреска из 9 центральных композиций потолка Сикстинской капеллы, посвященных девяти сюжетам книги Бытия.

Sistine Chapel, Vatican

Michelangelo Buonarroti

Итальянский скульптор, художник, поэт, один из величайших мастеров Возрождения, **Микеланджело**, вырос во Флоренции. Одним из самых великих трудов художника стали фрески Сикстинской капеллы, на века определившие развитие живописи. Они были всегда неисчерпаемым и непревзойденным образцом в изображении героической наготы человеческого тела и демонстрации самых разных возможностей и вариантов движения. В итальянской живописи XVI века они являлись одновременно началом и кульминацией в развитии нового высокого стиля, ставшего ориентиром при создании последующих циклов монументальной живописи.

Фреска «Сотворение Адама» является центральным смысловым подтекстом всей капеллы, повествующей об истории «Бытия». На этой фреске Микеланджело узнается то, что было основополагающим в различных теологических концепциях: Творец движим любовью к своему творению. И Прикосновение пробуждает в Адаме любовь к Создателю.

Прикоснувшись к ручке **«Капелла»**, вы почувствуете ту любовь, которая вложена в ее создание и по достоинству оцените плавность перехода линий, обеспечивающих незабываемое удовольствие при каждом открытии двери в мир любви и тепла.

Ручка «Капелла»

габаритные размеры

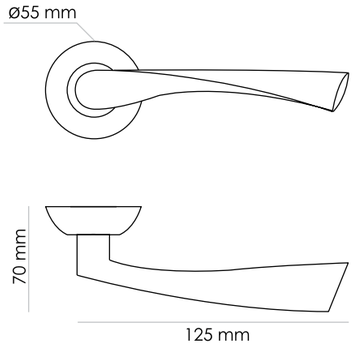

золото

MH 01 GP

матовое золото

MH 01 SG

белый никель

MH 01 SN

античная бронза

MH 01 AB

Palazzo della Cancelleria

Volta Dorata, Roma

Папская канцелярия, Рим

1519

Baldassare Tommaso Peruzzi

Знаменитое римское палаццо Канчеллерия (где разместилась папская канцелярия) знаменует торжество стены над ордером: именно стройная громада стены создает величавую замкнутость огромного фасада. Высота здания – 24 метра, а в длину оно занимает целый римский квартал. Материал для строительства палаццо Канчеллерия черпался с развалин Колизея. Это монументальное, строгое и благородное здание определило пути развития европейской архитектуры в последующую эпоху и стало одним из самых выдающихся ренессансных дворцов Италии.

Бальдассаре Перуцци особенно ярко расписал один из сводов палаццо **Канчеллерия** сценами из Ветхого завета и для работы фреской сделано это очень тщательно. В росписи потолка отражены три истории, явно подчеркнутые «треугольными указателями» расположенными по обоим направлениям композиции. Ручка **«Trei»***, в свою очередь, отражает плавный и параллельный ход этих историй, глубокий смысл которых восходит к современности.

*- (ит.) три

Ручка «Trei»

габаритные размеры

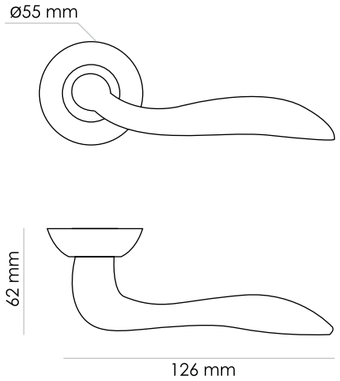

матовое золото

MH 10 SG

античная бронза

MH 10 AB

Palazzetto Zuccari

Палаццетто Цуккари, Рим.
Портал. 1592
Federico Zuccari

Портал (архитектурно оформленный вход в здание) Палаццетто является представителем такого течения в европейском искусстве XVI века, как маньеризм (от maniera – стиль). Его основным эстетическим критерием является субъективная «внутренняя идея» художественного образа, рождающаяся в душе художника. Ярче всего маньеризм проявился в искусстве Италии.

В архитектуре маньеризма гуманистичная ясность образа вытесняется стремлением к эстетизации декора и подчёркиванию экстравагантной детали. Деятельность итальянских мастеров за пределами своей страны, а также широкое распространение маньеристической графики способствовали его превращению в общеевропейское явление.

Маньеризм приносит игровой элемент в архитектуру - или скорее осознаёт скрытые в ней игровые начала, приводит их в действие. Федерико Цуккари (главный теоретик маньеризма) строит Палаццетто в Риме с порталом, оформленным, как пасть животного, стилистическим дополнением которого явилась ручка «Портал».

Ручка «Портал»

габаритные размеры

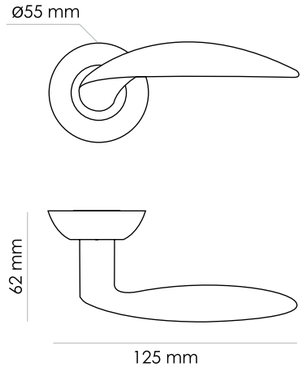

матовое золото

MH 07 SG

белый никель

MH 07 SN

Basilica di San Pietro

Собор Святого Петра, Ватикан

324-1667

Собор Святого Петра и виа делла Кончилиационе находятся в центре города-государства Ватикан, расположенного в Риме. Это самая маленькая в мире независимая и суверенная страна, где сосредоточены ценнейшие сокровища архитектуры и искусства. Окончательной автономии она добилась в 1929г., на основании Латеранских соглашений между католической церковью и итальянским государством. В честь этого события была построена улица - виа делла Кончилиационе (улица Примирения), расположенная в виде прямой линии, с видами помпезных фасадов, массивными колоннами с бесконечными пилонами, ведущей к площади и величественному собору Св. Петра. Площадь имеет форму кувшина: его горлышко «смотрит» на собор, а дно является выходом в Рим.

Интересен оптический эффект, который можно наблюдать при одновременном прос-мотре колоннады, состоящей из 284 колонн, установленных в 4 ряда: если встать в центре площади, то все колонны будут стоять на одной линии, что придает дополнительную «прямоту» дороге к храму, позволив запечатлеть ее в ручке **«Колонна»**, открывающей двери к простому и великому.

Ручка «Колонна»

габаритные размеры

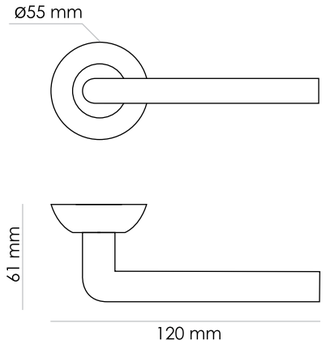

матовое золото/ золото

MH 03 SG/GP

белый никель/ полированный хром

MH 03 SN/CP

Villa Medici

Вилла Медичи, Рим
Лоджия львов
1560-1577

Вилла Медичи в Риме, начатая Рафаэлем для кардинала Джулио Медичи, впоследствии ставшего папой Климентом VII, позволяет оценить его вклад в архитектуру. Свободно используя опыт античного зодчества, Рафаэль создал проект сооружения нового типа, рассчитанного на кратковременные наезды вельможи и приспособленного для отдыха и наслаждения природой. Осуществленный фрагмент «Лоджия львов» свидетельствует об огромном размахе сооружения, с террас которого открывается великолепный вид. Фонтан украшен копией Меркурия (Джамболоньи), возносящегося в небеса, но вполне ощутимо чувствующего опору, - небесный посланник богов, коснувшийся земли, стал богом торговли - Гермесом.

По обе стороны от скульптуры расположены фигуры сторожевых львов, представляющих собой единую композицию, традиционно охраняющих вход в жилище и, в данном случае, успех в торговле хозяев, как и ручка **«Львиная лапа»**, грациозно украшающая вход в любое помещение вашего дома. Эта львиная пара долгое время декорировала виллу Медичи в Риме, а в 1780 году была передана во Флоренцию и установлена перед лоджией деи Ланци.

Ручка
«Львиная лапа»

габаритные размеры

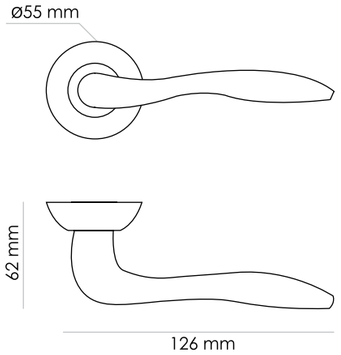

золото

MH 05 GP

матовое золото

MH 05 SG

античная бронза

MH 05 AB

Palazzo Farneze

Свод Камеры дель Аврора, Рим
1602
Federico Zuccari

Замечателен, похожий на цитадель, пятиугольный **палаццо Алессандро Фарнезе** (впоследствии Папа Павел III), построенный архитектором Виньолой и украшенный фресками художников Таддео и Федерико Цуккари.

Во время пребывания в Риме от виллы Фарнезе пришел в восторг граф Северный, будущий император Павел I. С собой в Россию он привез альбом с ее видами, на одном из листов которого вилла была помещена в перспективу Петербурга, на то самое место, где позже был построен Михайловский замок. Свод одного из залов палаццо, Камера дель Аврора, венчает место отдыха, спокойствия и сна: с одной стороны Аврора на своей колеснице, а с другой стороны Ночь, между ними фигура Сумерек с двумя факелами, рядом богиня луны и приносящий сон Меркурий. На противоположной стороне от входа Цуккари изображает Гарпократа, бога молчания, чтобы он сразу же предостерегал всех входящих от создания шума. На другой стороне ему соответствует Ангерона, богиня опасения, которая предупреждает всех, кто покидает комнату, молчать о том, что они здесь услышали и увидели. Поэтому зал палаццо Фарнезе, как и ручка **«Палаццо»**, является воплощением выражения – «мой дом – моя крепость» и дарит свои владельцам спокойствие, умиротворение, возможность отвлечься от ежедневной жизненной суеты и подумать о вечном.

Ручка «Палаццо»

габаритные размеры

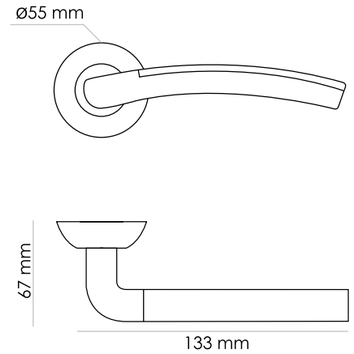

матовое золото/ золото

MH 02P SG/GP

белый никель/ полированный хром

MH 02P SN/CP

матовая античная бронза /античная бронза

MH 02P MAB/AB

Fall of the Giants

Низвержение гигантов

Палаццо дель Те, Мантуа, Италия

1532 - 1534

Giulio Romano

Джулио Романо (итал. Giulio Romano, 1492-1546)— итальянский живописец и архитектор, наиболее значительный из учеников Рафаэля, один из зачинателей и наиболее самобытных представителей искусства маньеризма. Самостоятельная деятельность Романо началась лишь после смерти Рафаэля, когда ему было поручено довести до конца начатые его учителем работы.

Исполненную для **Палаццо дель Те** колоссальную фреску **«Низвержение Гигантов»** (1532—34) можно считать самым характерным образцом работ Джулио Романо, которая занимает особое место среди росписей **«Зала гигантов»**, мощность и магнетизм которой явно читается во второй линии ручек **Палаццо**.

Художник расписал фресками весь зал от пола до потолка, так что, находясь в центре этого пространства, зритель ощущает себя среди рушащихся гор и разбушевавшихся стихий. Титаны с гипертрофированно выраженной мускулатурой мечут огромные валуны так легко, как если бы это были невесомые предметы, и боги взирают с высоты небес на хаос, охвативший землю.

Ручка «Палаццо-II»

габаритные размеры

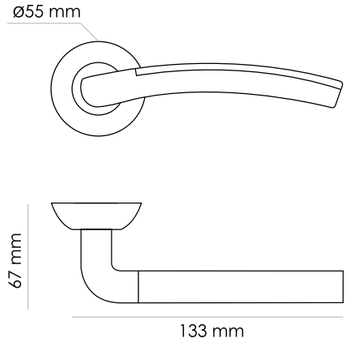

матовое золото/ золото

MH 02 SG/GP

белый никель/ полированный хром

MH 02 SN/CP

матовая античная бронза /античная бронза

MH 02 MAB/AB

Искусство эпохи Возрождения

серия "Эрмитаж"

Winter Palace, Hermitage, St. Petersburg

1754-1762

Интерьеры середины XVIII века — периода зрелого **барокко** — могут быть охарактеризованы великолепными отделками Растрелли. Развиваемый им декоративный, поистине блестящий стиль нашел яркое выражение в парадных, наиболее крупных залах дворцов Петербурга. Но они все же составляли исключение из всех отделок. Потолки были плоскими и покрывались подчас плафонной живописью. Основанием плафонам часто служила невысокая падуга, или же, что было нередко, потолки опирались просто на профилированный карниз.

Ручка
«Hermitage I»

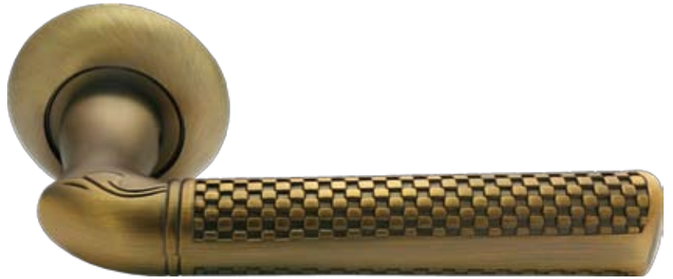

кофе

MH 30 COF

габаритные размеры

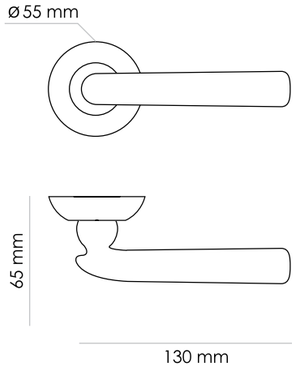

Winter Palace, Hermitage, St. Petersburg

1754-1762

Барокко в России развивалось особым путем. Оно было связано с традициями русского зодчества XVII столетия и в петровское время обогатилось в результате воздействия со стороны западноевропейского строительства. Расцвет стиля падает на 40—50-е годы XVIII века, то есть на тот период, когда на Западе отмечается уже угасание поздней стадии барокко, так называемого стиля рококо, и отмечается переход к классицизму. Стиль рококо по существу в русской архитектуре не нашел применения.

Русское барокко несет на себе печать подлинного национального стиля. Решение планов и объемных композиций зданий отличается большой простотой и структурностью, тесным смыканием внутренних и внешних объемов сооружений.

Ручка
«Hermitage II»

кофе

габаритные размеры

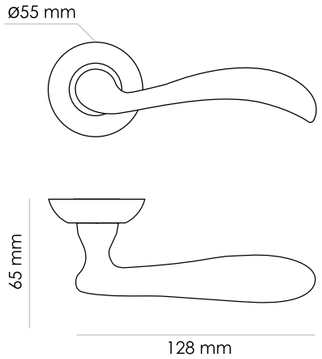

MH 31 COF

Winter Palace, Hermitage, St. Petersburg

1754-1762

Зимний дворец - яркий памятник стиля барокко в русском искусстве середины XVIII века. Здание рассчитано на восприятие со всех сторон, как с близкого, так и с дальнего расстояния. Значительная протяженность фасадов потребовала создания крупных и выразительных форм. Дворец являет собой блестящий пример синтеза архитектуры и декоративной пластики. Все фасады украшены двухъярусной колоннадой. Образуя сложный ритм вертикалей, колонны устремляются вверх, и это движение подхватывается многочисленными статуями и вазами на крыше. Обилие лепных украшений - причудливых карнизов и наличников окон, маскаронов, картушей и рокайлей, разорванных фронтонов - создает богатейшую игру света и тени, придает облику здания великолепие.

Ручка
«Hermitage III»

габаритные размеры

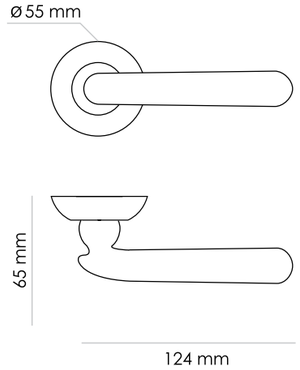

кофе

MH 32 COF

The Great Peterhoff Palace, St.Petersburg

1710-1723

20 августа 1721 года Петр I запускает знаменитые фонтаны и каскады Петергофа. Уникальное фонтанное сооружение, одно из самых красивых в мире архитектурных сооружений — Большой каскад Петергофа, состоящий из трех самостоятельных лестничных каскадов с семнадцатью водопадными ступенями и объединяющего их грота. Украшают каскад 37 статуй, 29 барельефов и более 150 мелких декоративных украшений. Неизгладимое впечатление производят 64 фонтана ансамбля Большого каскада, которые одновременно выбрасывают 142 струи воды самой неожиданной формы. На всех посетителей он оказывает завораживающее действие.

Скульптурная группа «Самсон» расположенная у подножья Большого каскада в Петергофе установлена в 1735 году в ознаменование 25-летия со дня победы русской армии над шведскими захватчиками под Полтавой. Важно отметить, что найденные еще Петром I принципы водоснабжения действуют и поныне, свидетельствуя о таланте основателя Петергофа.

Ручка «Peterhoff»

кофе

MH 23 COF

габаритные размеры

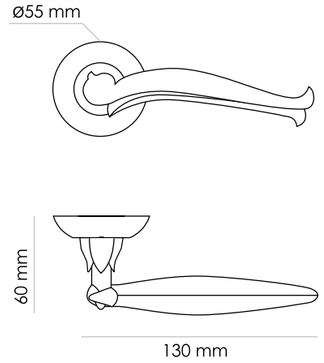

Chiesa di San Giuseppe dei Teatini, Palermo

17 век

Giacomo Besio

Выдающийся пример сицилийского барокко в Палермо - Церковь Сан-Джузеппе-деи-Театини была построена на месте церкви святого Илии у Еврейских ворот, которую в дар Регулярным клирикам (театинцам) преподнесла плотницкая община. На этом месте католический орден театинцев возвел новую церковь в честь Св. Иосифа (итал. San Giuseppe) в 1612-1645 гг.. Театинцы провозглашали: «Пусть будет бедна келья, проста пища, но церковь –богата». Этим принципом они и руководствовались при строительстве. Архитектор, Джакомо Безио, старался соединить простоту и элегантность форм позднего Возрождения и пышность барокко.

Здание относят к одному из самых ранних примеров барокко в Палермо, а фасад церкви считается одним из красивейших в городе. В церкви можно полюбоваться на мраморную статую Девы Марии с младенцем, расположенную во внутренней часовне церкви, украшенной полихромным мрамором, величественные узоры и сдержанность стиля которого читаются в ручке «Giuseppe».

Ручка «Giuseppe»

кофе

MH 22 COF

габаритные размеры

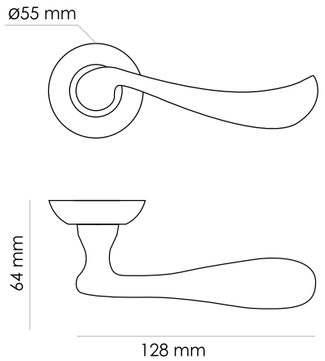

Palazzo Ducale, Venezia

1309—1424

Filippo Calendario

Свое название Дворец дожей (итал. Palazzo Ducale) берет от резиденции дожа, верховного главы Венецианского государства. При создании гигантского дворцового комплекса Венеции замысел состоял в том, чтобы поразить иноземных послов, внушить им невольный трепет, - этим и объясняется роскошь внутренних помещений, над которыми работали крупнейшие художники того времени: Беллини, Тициан, Веронезе, Тинторетто и др. Нынешний Дворец Дожей построили каменотесы Филиппо Календарио, Пьетро Базейо и мастер Энрико.

Во дворце заседали Большой совет и сенат, работал Верховный суд и тайная полиция. Надстроенный сверху балкон служил своего рода праздничной трибуной, с которой дож являл себя народу. Гости города, которые причаливали к самому дворцу со стороны Пьяцетты, оказывались, таким образом, у ног правителя Республики.

Именно здесь находится знаменитая Зала дель Маджор Консильо - самое большое помещение в мире, потолок которого не поддерживается ни единой опорой.

Ручка «Ducale»

кофе

MH 24 COF

габаритные размеры

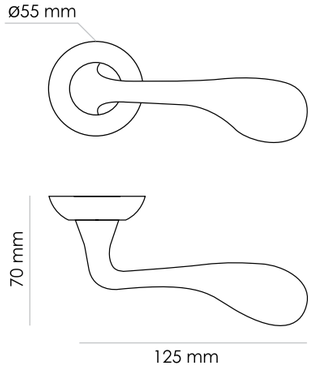

Замочно-скобяные изделия

Накладка на ключевой цилиндр

габаритные размеры

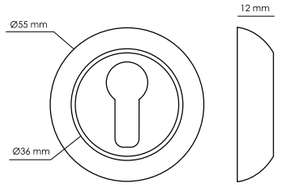

золото

MH KH GP

матовое золото

MH KH SG/GP

античная бронза

MH KH AB

кофе

MH KH COF

Накладка на ключевой цилиндр

габаритные размеры

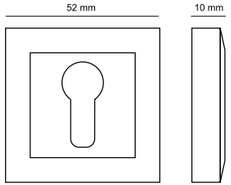

белый никель

MH KH SN/CP

матовый хром/ хром

MH KH SC/CP

матовый хром/ хром

MH KH S SC/CP

матовая античная/ бронза

MH KH MAB/AB

кофе

MH KH S COF

Поворотная ручка для сантехнических защелок

габаритные размеры

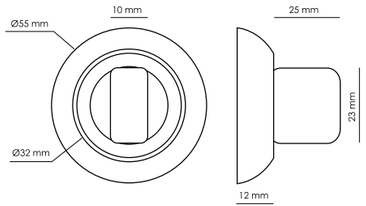

золото

MH WC GP

матовое золото

MH WC SG/GP

античная бронза

MH WC AB

кофе

MH WC COF

Поворотная ручка для сантехнических защелок

габаритные размеры

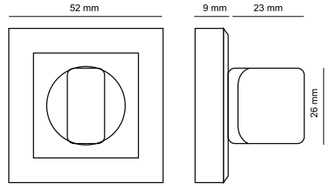

белый никель

MH WC SN/CP

матовый хром/ хром

MH WC SC/CP

матовый хром/ хром

MH WC S SC/CP

матовая античная/ бронза

MH WC MAB/AB

кофе

MH WC S COF

Петля латунная универсальная

габаритные размеры

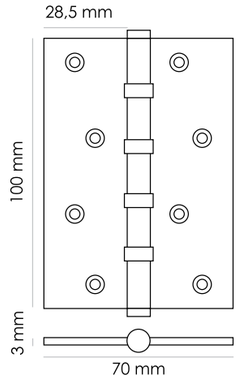

золото

матовое золото

матовый хром

белый никель

античная бронза

кофе

MBU 100x70x3 4BB PG | MBU 100x70x3 4BB SG | MBU 100x70x3 4BB SC | MBU 100x70x3 4BB SN | MBU 100x70x3 4BB AB | MBU 100X70X3 4BB COF

Петля латунная универсальная с короной

габаритные размеры

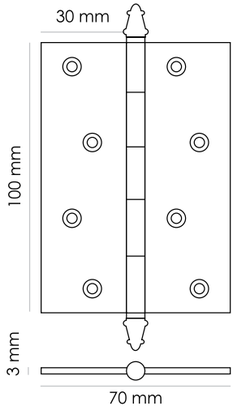

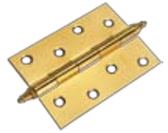

золото

матовое золото

белый никель

античная бронза

MBU 100x70x3 PG | MBU 100x70x3 SG | MBU 100x70x3 SN | MBU 100x70x3 AB

Петля латунная разъемная с короной

габаритные размеры

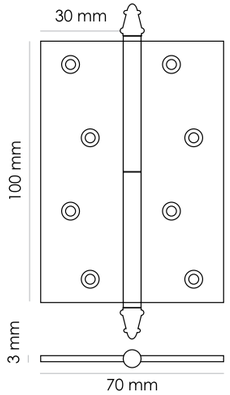

золото

MB100x70x3 PG L C
MB100x70x3 PG R C

матовое золото

MB100x70x3-SG L C
MB100x70x3-SG R C

белый никель

MB100x70x3 SN L C
MB100x70x3 SN R C

матовый хром

MB100x70x3 SC L C
MB100x70x3 SC R C

античная бронза

MB100x70x3 AB L C
MB100x70x3 AB R C

Петля стальная универсальная

габаритные размеры

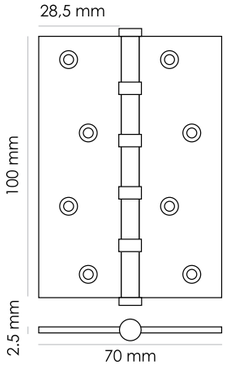

золото

MS100x70x2.5 4BB PG

матовое золото

MS100x70x2.5 4BB SG

хром

MS100x70x2.5 4BB CP

белый никель

MS100x70x2.5 4BB SN

античная бронза

MS100x70x2.5 4BB AB

кофе

MS100X70X2.5 4BB COF

Петля стальная универсальная с короной

габаритные размеры

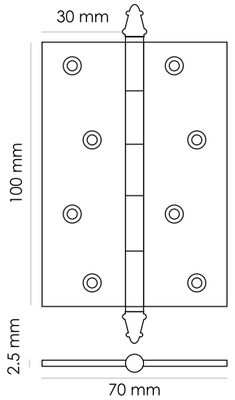

золото

матовое золото

хром

белый никель

античная бронза

MS100x70x2.5 U PG	MS100x70x2.5 U SG	MS100x70x2.5 U PC	MS100x70x2.5 U SN	MS100x70x2.5 U AB

Петля стальная разъемная с короной

габаритные размеры

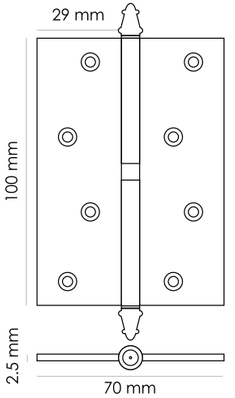

золото

матовое золото

хром

белый никель

античная бронза

кофе

MS100x70x2.5 L PG MS100x70x2.5 R PG	MS100x70x2.5 L SG MS100x70x2.5 R SG	MS100x70x2.5 L PC MS100x70x2.5 R PC	MS100x70x2.5 L SN MS100x70x2.5 R SN	MS100x70x2.5 L AB MS100x70x2.5 R AB	MS100X70X2.5 L COF MS100X70X2.5 R COF

Петля стальная
разъёмная

габаритные размеры

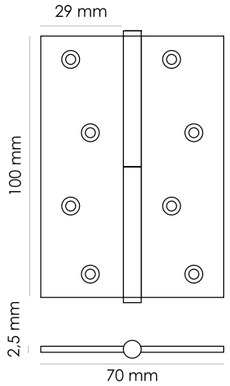

золото

MSD 100X70X2.5 PG L
MSD 100X70X2.5 PG R

матовое золото

MSD 100X70X2.5 SG L
MSD 100X70X2.5 SG R

белый никель

MSD 100X70X2.5 SN L
MSD 100X70X2.5 SN R

хром

MSD 100X70X2.5 PC L
MSD 100X70X2.5 PC R

античная бронза

MSD 100X70X2.5 AB L
MSD 100X70X2.5 AB R

Петля стальная
разъёмная

габаритные размеры

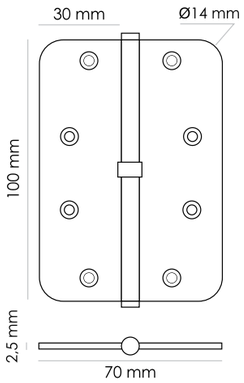

матовое золото

MSD-C 100X70X2.5 SG L
MSD-C 100X70X2.5 SG R

белый никель

MSD-C 100X70X2.5 SN L
MSD-C 100X70X2.5 SN R

античная бронза

MSD-C 100X70X2.5 AB L
MSD-C 100X70X2.5 AB R

Петля стальная разъемная с короной

габаритные размеры

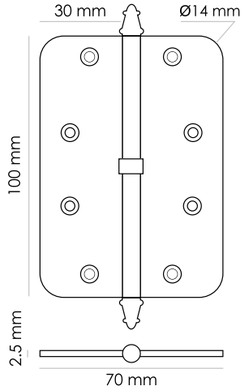

матовое золото

белый никель

античная бронза

MS-C 100X70X2.5 SG L
MS-C 100X70X2.5 SG R

MS-C 100X70X2.5 SN L
MS-C 100X70X2.5 SN R

MS-C 100X70X2.5 AB L
MS-C 100X70X2.5 AB R

Петля стальная универсальная с короной

габаритные размеры

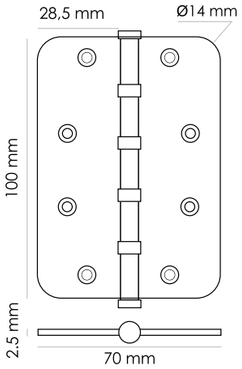

матовое золото

белый никель

античная бронза

MS-C 100X70X2.5 4BB SG

MS-C 100X70X2.5 4BB SN

MS-C 100X70X2.5 4BB AB

Замок без цилиндра
с 3 ригелями

габаритные размеры

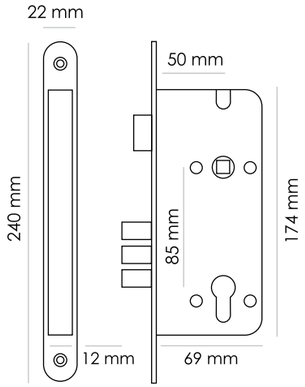

золото

OL03 PG

белый никель

OL03 SN

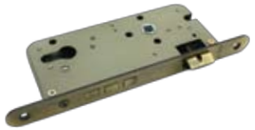

античная бронза

OL03 AB

Замок под цилиндр
с 3 ригелями

габаритные размеры

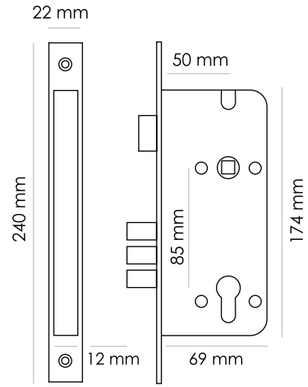

золото

L03 PG

белый никель

L03 SN

античная бронза

L03 AB

Замок под цилиндр магнитный

габаритные размеры

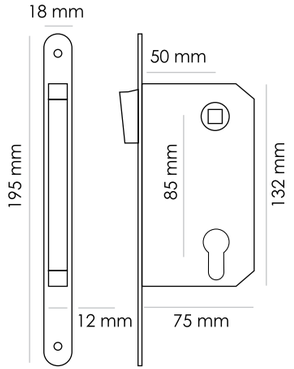

золото | **белый никель** | **античная бронза**

MM 2085 PG | MM 2085 SN | MM 2085 AB

Замок под цилиндр бесшумный

габаритные размеры

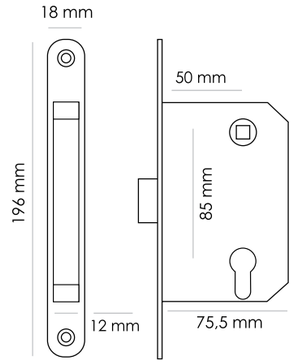

золото | **белый никель** | **античная бронза**

1885P PG | 1885P SN | 1885P AB

Защелка сантехническая
магнитная на 90 мм

габаритные размеры

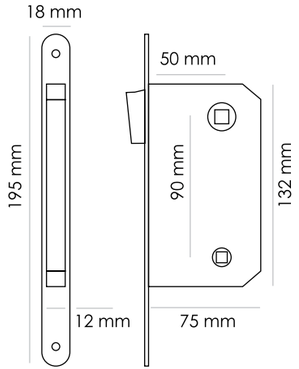

золото

MM 2090 PG

белый никель

MM 2090 SN

античная бронза

MM 2090 AB

Защелка сантехническая
магнитная на 70 мм

габаритные размеры

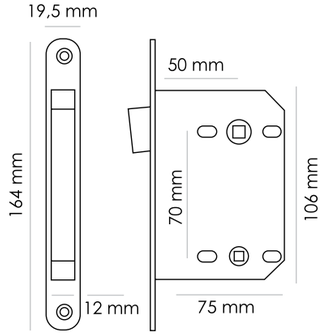

золото

2070M PG

белый никель

2070M SN

античная бронза

2070M AB

Защелка бесшумная сантехническая

габаритные размеры

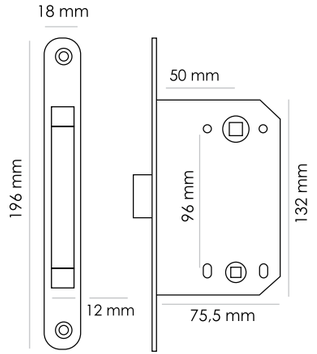

золото

1895P PG

белый никель

1895P SN

античная бронза

1895P AB

Защелка сантехническая

габаритные размеры

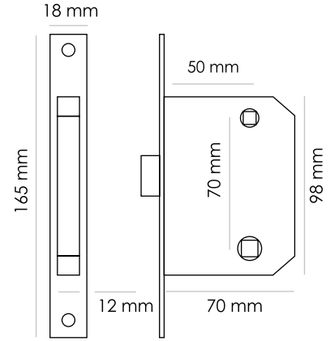

золото

2070 PG

белый никель

2070 SN

античная бронза

2070 AB

Защелка сантехническая

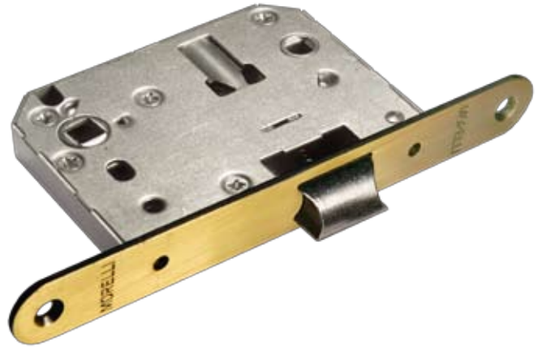

золото | **белый никель** | **античная бронза**

O2070 PG | O2070 SN | O2070 AB

габаритные размеры

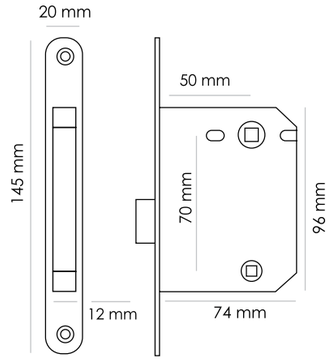

Защелка межкомнатная

золото | **белый никель** | **античная бронза**

L6 45 PG | L6 45 SN | L6 45 AB

габаритные размеры

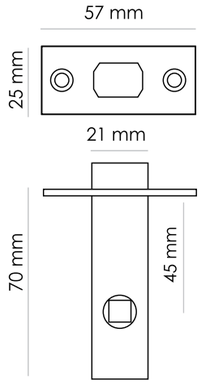

Задвижка врезная

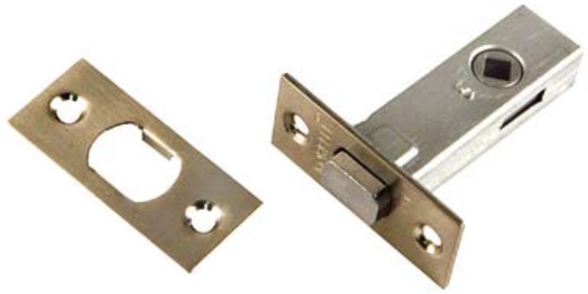

золото **белый никель** **античная бронза**

B6 45 PG B6 45 SN B6 45 AB

габаритные размеры

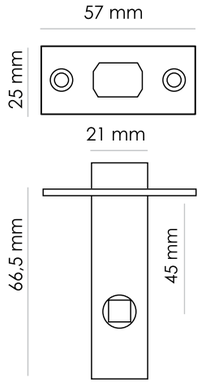

Торцевой шпингалет

золото **белый никель** **античная бронза**

L160 PG L160 SN L160 AB

габаритные размеры

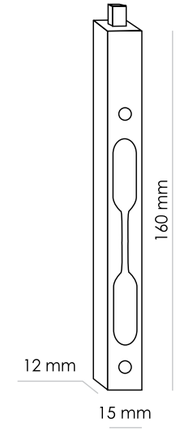

Дверной ограничитель

габаритные размеры

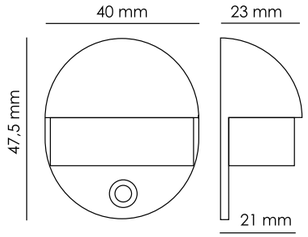

золото	матовое золото	хром	белый никель	античная бронза
DS1 GP	DS1 SG	DS1 CP	DS1 SN	DS1 AB

Дверной ограничитель

габаритные размеры

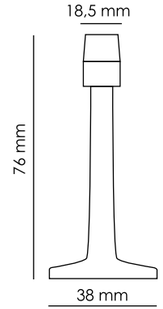

золото	матовое золото	хром	белый никель	античная бронза
DS2 GP	DS2 SG	DS2 CP	DS2 SN	DS2 AB

Дверной ограничитель

габаритные размеры

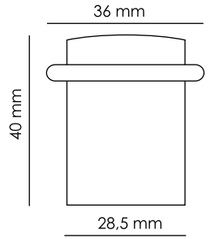

золото	матовое золото	хром	белый никель	античная бронза
DS3 GP	DS3 SG	DS3 CP	DS3 SN	DS3 AB

Ключевой цилиндр (50 мм)

габаритные размеры

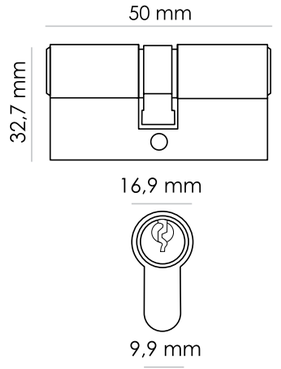

золото	хром	античная бронза
50C PG	50C PC	50C AB

Ключевой цилиндр с поворотной ручкой (50 мм)

габаритные размеры

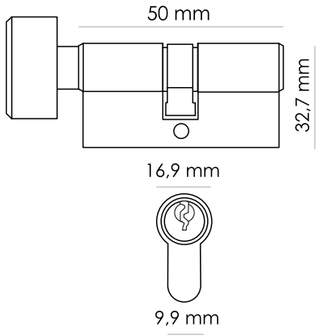

золото	хром	античная бронза
50CK PG	50CK PC	50CK AB

Ключевой цилиндр (60 мм)

габаритные размеры

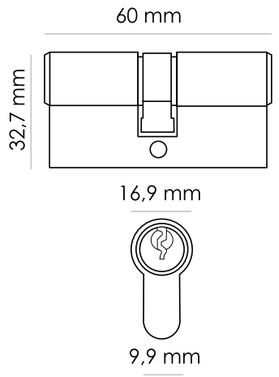

золото	хром	белый никель	античная бронза
60C PG	60C CP	60C SN	60C AB

Ключевой цилиндр с поворотной ручкой (60 мм)

габаритные размеры

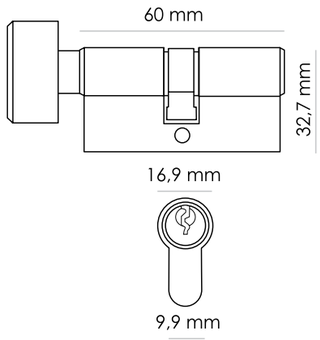

золото	хром	белый никель	античная бронза
60CK PG	60CK CP	60CK SN	60CK AB

Ключевой цилиндр (70 мм)

габаритные размеры

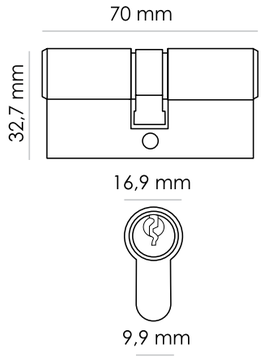

золото	белый никель	античная бронза
70C PG	70C SN	70C AB

Ключевой цилиндр с поворотной ручкой (70 мм)

габаритные размеры

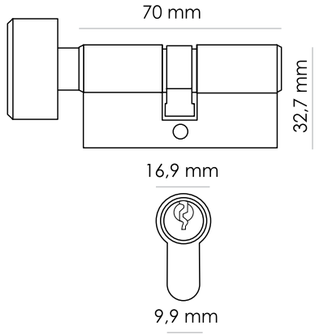

золото

70CK PG

белый никель

70CK SN

античная бронза

70CK AB

Фурнитура для раздвижных дверей / ручки

габаритные размеры

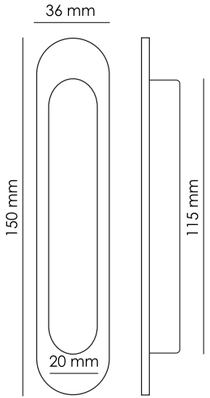

матовое золото

MHS150 SG

белый никель

MHS150 SN

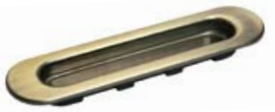

античная бронза

MHS150 AB

Ручки для раздвижных дверей

габаритные размеры

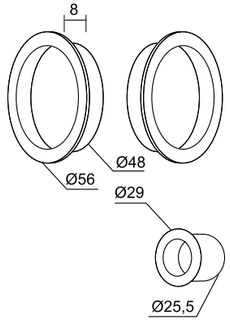

MHS-1 SG

MHS-1 SC

MHS-1 AB

Ручки для раздвижных дверей

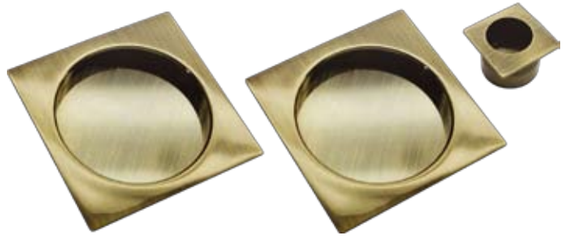

габаритные размеры

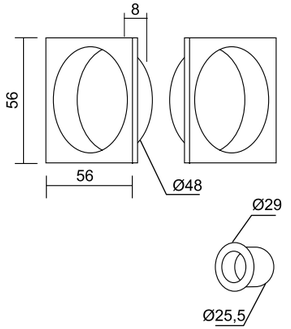

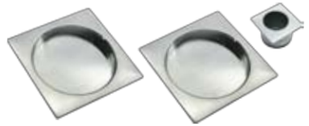

MHS-2 SC

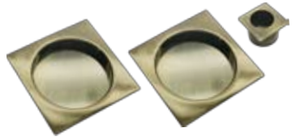

MHS-2 AB

Фурнитура для раздвижных дверей

Комплект для
двери, до 50кг

SET 4

габаритные размеры

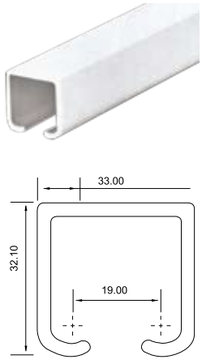

Направляющий
профиль

TRACK 2M
TRACK 3M

Фурнитура для раздвижных дверей

Комплект для
двери, до 70кг

SET 8

габаритные размеры

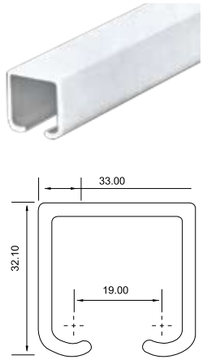

Направляющий
профиль

TRACK 2M
TRACK 3M

Комплектация удачной покупки

Жилое помещение имеет следующие зоны:

А) входная, вторая входная, кабинетная и прочие двери, требующие запирания на ключ

Б) межкомнатная дверь

В) дверь в сантехнические помещения

А

1	Любая дверная ручка	MH-…
2	1. Замок магнитный* 2. Замок механический	MM2085… *1885M L03…
3	Ключевой цилиндр	60C…
4	Накладка на ключевой цилиндр	MH-KH…

* магнитные замки работают с более низким уровнем шума относительно механических

Б

1	Любая дверная ручка	MH-…
2	Дверная защелка	L6-45…

А-1

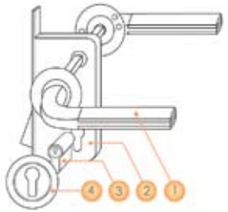

А-2

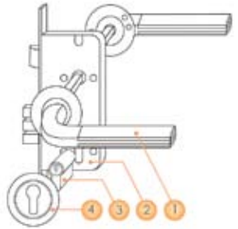

Б

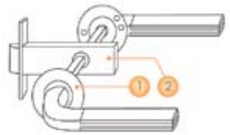

В **1 тип:**

В сантехнические помещения возможно предложить два типа комплектации.

1	Любая дверная ручка	MH-…
2	Замок магнитный сантехн. Замок механический	MM2090… *1890M…*2070M 2070… *1895P…
3	Сантехническая завертка с функцией аварийного отпирания с внешней стороны двери	MH-WC…

* сантехнические замки можно расположить от более шумных к менее шумным так: 2070…, MM2090…, 2070M, 1890M…, 1895P…

2 тип:

1	Любая дверная ручка	MH-…
2	Дверная защелка	L6-45…
3	Дверная задвижка	B6-45…
4	Сантехническая завертка с функцией аварийного отпирания с внешней стороны двери	MH-WC…

* второй тип отличается от первого экономичностью и функцией задвижки, выполняющей роль врезного шпингалета.

В-1тип

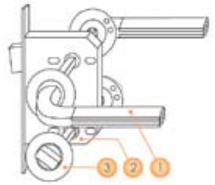

В-2тип

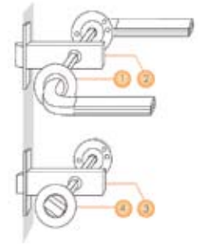

!!! Обратите особое внимание на то, чтобы ВСЕ элементы комплектации соответствовали друг другу по цвету, который обозначают последние буквы в каждом наименовании артикула.

POS-МАТЕРИАЛЫ

Листовка - А4

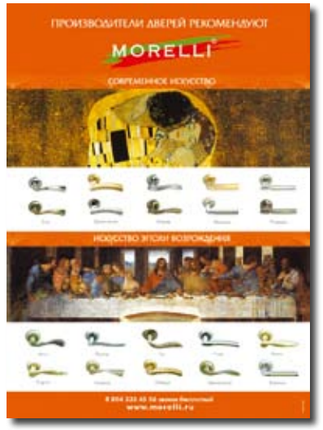

Листовка - А5

Наклейки на двери

Шоутокер

ВЫСТАВОЧНЫЕ СТЕНДЫ

Уникальная разработка инженеров MORELLI - четырехсторонний стенд

- Весь ассортимент на одном стенде
- Удобный подбор ручек к цвету дверей
- Установка левой и правой ручки каждой модели позволяют проверить тактильные ощущения обеими руками

Двухсторонний стенд

Односторонний стенд

ФИРМЕННАЯ УПАКОВКА, ФУТБОЛКА, БЕЙСБОЛКА, РУЧКИ

РЕКЛАМА НА КАНАЛЕ «НТВ»

Новый проект 2014 года: «Римские каникулы»
в программе Квартирный вопрос

СЕРТИФИКАТ